IDIADA Poland:

ul. Małachowskiego 10
61-129 Poznań
Poland

Tel. +48 616 708596
e-mail: idiada_poland@idiada.com

Headquarters:

L'Albornar – P.O.Box 20
E - 43710 Santa Oliva (Tarragona)
Spain

Tel. +34 977 166000
Fax +34 977 166007
e-mail: idiada@idiada.com



**INFORME Nº / *REPORT Nr.* PL19070025**

REGLAMENTO ONU 14.08 REFERENTE A LOS ANCLAJES DE CINTURONES DE SEGURIDAD /
*UN REGULATION 14.08 RELATING TO THE SAFETY-BELT ANCHORAGES*

| | | |
|---|---|---|
| Solicitante / *Applicant* | : | OKB SP. Z O.O.<br>ul. Rokicińska 108/110<br>95-006 Bukowiec, Poland |
| Fabricante / *Manufacturer* | : | Luxer Camper, S.L.<br>Calle Ter, 10<br>08184 Plau Solità i Plegamants (Barcelona) |
| Marca / *Mark* | : | LUXER-SCOPEMA-SPAIN |
| Tipo / *Type* | : | BANQUETA R/RG |
| Denominación comercial / *Commercial description* | : | ALTAIR/NEPTUNE-LUXER BASE |
| Categoría / *Category* | : | M1, N1, N1G N2, |
| Lugar y fecha de emisión del informe / *Place and date of issue* | : | L'Albornar, Santa Oliva (Tarragona), 18.07.2019 |

CONCLUSIONES / *CONCLUSIONS*: El vehículo / combinación de asientos presentado CUMPLEN de acuerdo con las prescripciones relativas a la homologación de los automóviles en lo que se refiere a los anclajes de cinturones en aplicación del ECE Regulamento 14 suplemento 00 de la serie 08 de enmiendas según se detalla en el anexo a este informe. / *This vehicle / seat combination FULFILS according to the prescriptions about the seatbelt anchorages in application to UN Reg. 14 supplement 00 to 08 series of amendments as detailed in annex to this report.*

Realizado / *Performed by*:

Kamil Ruthendorf- Przewoski
INGENIERO DE ENSAYOS
*TEST ENGINEER*

V. Bº./ *Revised by:*

Lluís Sans Gomis
JEFE DE DEPARTAMENTO
*DEPARTMENT MANAGER*

Validate this report with the security code «OKZJVGW1» at: https://extranet.idiada.com/hom-cve
Verifique el informe con código de seguridad «OKZJVGW1» en: https://extranet.idiada.com/hom-cve

PL19070025

* LOS RESULTADOS PRESENTADOS SE REFIEREN UNICAMENTE A LA MUESTRA ENSAYADA.
*THE PRESENTED RESULTS REFER ONLY TO THE TESTED SAMPLE*
* QUEDA TERMINANTEMENTE PROHIBIDA LA REPRODUCCION PARCIAL DE ESTE INFORME SIN PERMISO EXPRESO DE IDIADA.
*THE PARTIAL REPRODUCTION OF THIS REPORT WITHOUT THE PERMISSION OF IDIADA IS COMPLETELY FORBIDDEN*

**ANEXO AL INFORME /**
***ANNEX TO THE TEST REPORT***

## 1. Características del vehículo ensayado / *Tested vehicle characteristics*

| | | |
|---|---|---|
| Solicitante / *Applicant* | : | OKB SP. Z O.O.<br>ul. Rokicińska 108/110<br>95-006 Bukowiec, Poland |
| Fecha de recepción de la muestra / *Date of reception* | : | 27.06.2019 |
| Marca / *Trade mark* | : | LUXER-SCOPEMA-SPAIN |
| Tipo / *Type* | : | BANQUETA R/RG |
| Denominación comercial / *Commercial description* | : | ALTAIR/NEPTUNE-LUXER BASE |
| Variante ensayada / *Tested variant* | : | n/a (la documentación técnica tiene una variante. / *technical documentation has only one variant)* |

## 2. Requisitos / *Requirements*

| Párrafo / *Paragraph* | Requisito / *Requirement* | Resultado / *Result* |
|---|---|---|
| 5.2. | Especificaciones generales. / *General specifications.* | Cumple / *Fulfils* |
| 5.3. | Número mínimo de anclajes de cinturones / *Minimum number of belt anchorages to be provided.* | Cumple / *Fulfils* |
| 5.4. | Localización de los anclajes de cinturones. / *Location of belt anchorages.* | Cumple / *Fulfils* |
| 5.5. | Dimensiones de los agujeros de los anclajes roscados./ *Dimensions of threaded anchorage holes.* | Cumple / *Fulfils* |

### 2.1. Generalidades / *General*

Ensayo sobre/*Test on*: estructura de vehículo / *vehicle body* – OKB technical floor type FFL with shaped structure "E" Anchor 578-18-104P, glued to the standard van floor

Situación puertas/*Position of doors*: n/a

Situación ventanas/*Position of windows*: n/a

Colocación asientos/*Seats placing*: ---

Ángulo de respaldo/*Backrest angle*: 15º

Peso del asiento/ *Seat mass* (kg): 97,0

Observación: / *Remark:* ---

Emplazamiento de los anclajes de cinturones / *Location of seat belt anchorages*:
Consulte la documentación técnica adjunta a este informe de prueba / *See technical documentation attached to this test report*

Validate this report with the security code «OKZJVGW1» at: https://extranet.idiada.com/hom-cve
Verifique el informe con código de seguridad «OKZJVGW1» en: https://extranet.idiada.com/hom-cve
PL19070025

* LOS RESULTADOS PRESENTADOS SE REFIEREN UNICAMENTE A LA MUESTRA ENSAYADA.
*THE PRESENTED RESULTS REFER ONLY TO THE TESTED SAMPLE*
* QUEDA TERMINANTEMENTE PROHIBIDA LA REPRODUCCION PARCIAL DE ESTE INFORME SIN PERMISO EXPRESO DE IDIADA.
*THE PARTIAL REPRODUCTION OF THIS REPORT WITHOUT THE PERMISSION OF IDIADA IS COMPLETELY FORBIDDEN*

## 3. Fijación del componente / *Component fixing*

Los asientos se fijaron al piso OKB con los tornillos M10, clase 8,8. Para más detalles, consulte la documentación técnica adjunta a este informe de prueba. / *Seat were fixed to OKB floor by the screws M10, class 8,8. For details see technical documentation attached to this test report.*

## 4. Prescripciones generales del ensayo / *General test provisions*

Ángulo de las fuerzas de tracción respecto a la horizontal: 10º ± 5º, cumpliendo las prescripciones del apartado 6.3.2 del Reglamento ONU 14.08.
Tiempo de accionamiento de las cargas límite sobre anclajes: t > 0,2 s.
*Angle of traction forces with regard to the horizontal line: 10º ± 5º, complying with the prescriptions of paragraph 6.3.2 of UN Reg. 14.08.*
*Actuation time of limit forces on anchorages: t > 0,2 s.*

### 4.1 Ensayo de anclajes de cinturones de 3 puntos / *Test of 3 point seat belts anchorages*:

Antes del ensayo / *Before test*:

Validate this report with the security code «OKZJVGW1» at: https://extranet.idiada.com/hom-cve
Verifique el informe con código de seguridad «OKZJVGW1» en: https://extranet.idiada.com/hom-cve
PL19070025

* LOS RESULTADOS PRESENTADOS SE REFIEREN UNICAMENTE A LA MUESTRA ENSAYADA.
*THE PRESENTED RESULTS REFER ONLY TO THE TESTED SAMPLE*
* QUEDA TERMINANTEMENTE PROHIBIDA LA REPRODUCCION PARCIAL DE ESTE INFORME SIN PERMISO EXPRESO DE IDIADA.
*THE PARTIAL REPRODUCTION OF THIS REPORT WITHOUT THE PERMISSION OF IDIADA IS COMPLETELY FORBIDDEN*

Después del ensayo / *After test*:

| | Carga Mínima *Minimum Load* (daN) | Carga Alcanzada *Reached Load* (daN) | |
|---|---|---|---|
| | | Izquierda / *Left* | Derecha / *Right* |
| Entre anclajes superiores *Between upper anchorages* | 1350 ± 20 | 1434,3 | 1350,5 |
| Entre anclajes inferiores *Between lower anchorages* | 1350 ± 20 | 1451,5 | 1403,3 |
| Carga de inercia del asiento probado. / *Inertia load of the tested seat* 20 x Peso del asiento/ *Seat mass* | 1903 | 1970,2 | |

| | Máximo desplazamiento / *Maximum displacement* (mm) | Desplazamiento medido / *Measured displacement* (mm) |
|---|---|---|
| | | max |
| Desplazamiento anclaje superior efectivo / *Effective upper anchorage displacement* | 334 | 203 |

Validate this report with the security code «OKZJVGW1» at: https://extranet.idiada.com/hom-cve
Verifique el informe con código de seguridad «OKZJVGW1» en: https://extranet.idiada.com/hom-cve

PL19070025

* LOS RESULTADOS PRESENTADOS SE REFIEREN UNICAMENTE A LA MUESTRA ENSAYADA.
*THE PRESENTED RESULTS REFER ONLY TO THE TESTED SAMPLE*
* QUEDA TERMINANTEMENTE PROHIBIDA LA REPRODUCCION PARCIAL DE ESTE INFORME SIN PERMISO EXPRESO DE IDIADA.
*THE PARTIAL REPRODUCTION OF THIS REPORT WITHOUT THE PERMISSION OF IDIADA IS COMPLETELY FORBIDDEN*

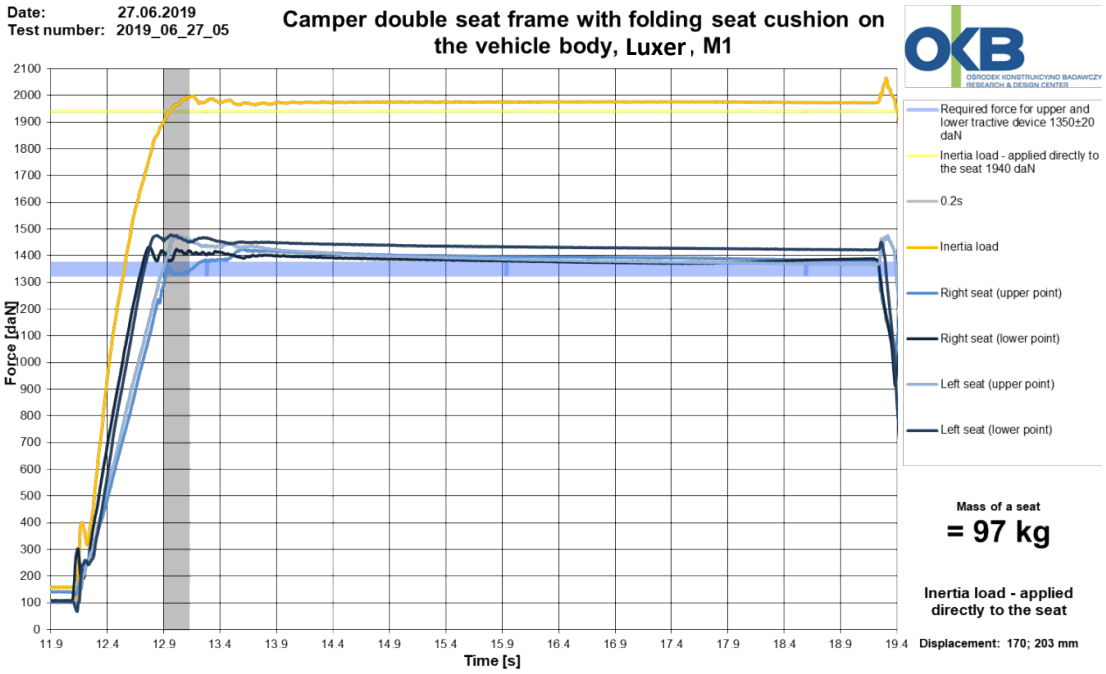


## 5. Comprobaciones después de los ensayos / *Checks done after tests*

Las deformaciones o roturas parciales apreciadas en el ensayo, cumplen con el apartado 7.1 del Reglamento ONU 14.08.
*Deformations or partial breakages observed in the test fulfil the requirements of paragraph 7.1 of UN REG. 14.08.*

Lugar de ensayo / *Test place*: Bukowiec, Poland
Fecha de ensayo / *Test date*: 27.06.2019

Kamil Ruthendorf- Przewoski
INGENIERO DE ENSAYOS
*TEST ENGINEER*

Validate this report with the security code «OKZJVGW1» at: https://extranet.idiada.com/hom-cve
Verifique el informe con código de seguridad «OKZJVGW1» en: https://extranet.idiada.com/hom-cve
PL19070025

* LOS RESULTADOS PRESENTADOS SE REFIEREN UNICAMENTE A LA MUESTRA ENSAYADA.
*THE PRESENTED RESULTS REFER ONLY TO THE TESTED SAMPLE*
* QUEDA TERMINANTEMENTE PROHIBIDA LA REPRODUCCION PARCIAL DE ESTE INFORME SIN PERMISO EXPRESO DE IDIADA.
*THE PARTIAL REPRODUCTION OF THIS REPORT WITHOUT THE PERMISSION OF IDIADA IS COMPLETELY FORBIDDEN*

DOCUMENTACIÓN TÉCNICA /
*TECHNICAL DOCUMENTATION*

PL19070025

*INFORMATION FOLDER / DOCUMENT:*

# PURSUANT TO UN/ECE REGULATION No. 14, 16, 17

# FOR A SEAT TYPE

# ALTAIR/NEPTUNE-LUXER UNIVERSAL

Total number of pages: *28*
Date of issue: *21.05.2019*

PL19070025
IDIADA

| | | |
|---|---|---|
| 0. | GENERAL | |
| 0.1 | Make (trade name of manufacturer): | LUXER-SCOPEMA-SPAIN |
| 0.2 | Type: | BANQUETA R/RG |
| 0.2.1 | Commercial name(s) (if available): | ALTAIR/NEPTUNE-LUXER BASE |
| 0.3 | Means of identification of type: | N/A |
| 0.3.1 | Location of that marking: | N/A |
| 0.4 | Category of vehicle: | M1, N1, N1-G, N2 |
| 0.5 | Name and address of manufacturer: | Luxer Camper, S.L.<br>Calle Ter, 10<br>08184 Plau Solità i Plegamants<br>Barcelona - Spain |
| 0.8 | Name(s) and address(es) of assembly plant(s): | Luxer Camper, S.L.<br>Calle Ter, 10<br>08184 Plau Solità i Plegamants<br>Barcelona - Spain<br><br>Políg. Ind. “Can Cortes”<br>08184 Palau-Solità i Plegamans<br>Barcelona – Spain |
| 1. | GENERAL CONSTRUCTION CHARACTERISTICS OF THE VEHICLE | |
| 1.1 | Photographs and/or drawings of a representative vehicle: | N/A |
| 9. | BODYWORK | |
| 9.1 | Type of bodywork using the codes set out in Part C of Annex II of Directive 2007/46/EC: | N/A |
| 9.10 | Interior arrangement | N/A |
| 9.10.3 | Seats | |
| 9.10.3.1 | Number of seating positions: | N/A |
| 9.10.3.1.1 | Location and arrangement: | N/A |
| 9.10.3.2 | Seat(s) designated for use only when the vehicle is stationary: | N/A |
| 9.10.3.3 | Mass: | BANQUETA R/RG – 97 kg – mass of the heaviest configuration |

IDIADA PL19070025

| | | |
|---|---|---|
| 9.10.3.4 | Characteristics: for seats not type-approved as components, description and drawings of | |
| 9.10.3.4.1 | The seats and their anchorages: | See Enclosures |
| 9.10.3.4.2 | The adjustment system: | N/A |
| 9.10.3.4.3 | The displacement and locking systems: | N/A |
| 9.10.3.4.4 | The seat-belt anchorages (if incorporated in the seat structure): | See Enclosures |
| 9.10.3.4.5 | The parts of the vehicle used as anchorages: | N/A |
| 9.10.3.5 | Coordinates or drawing of the R-point | |
| 9.10.3.5.1 | Driver's seat: | N/A |
| 9.10.3.5.2 | All other seating positions: | N/A |
| 9.10.3.6 | Design torso angle | |
| 9.10.3.6.1 | Driver's seat: | N/A |
| 9.10.3.6.2 | All other seating positions: | BANQUETA R/RG – 15˚ |
| 9.10.3.7 | Range of seat adjustment | |
| 9.10.3.7.1 | Driver's seat: | N/A |
| 9.10.3.7.2 | All other seating positions: | N/A |
| 9.10.4. | Head restraints | |
| 9.10.4.1. | Type(s) of head restraints: | BANQUETA R/RG – adjustable |
| 9.10.4.2. | Type-approval number(s), if available: | N/A |
| 9.10.4.3. | For head restraints not yet approved | N/A |
| 9.12. | Safety belts and/or other restraint systems | |

9.12.1. Number and position of safety belts and restraint systems and seats on which they can be used:
(L = left, R = right, C = centre)

| | | Complete EC type-approval mark | Variant (if applicable) | Belt adjustment device for height |
|---|---|---|---|---|
| First row | L | N/A | N/A | N/A |
| | C | N/A | N/A | N/A |
| | R | N/A | N/A | N/A |
| Other rows | L or R* | E2 16R-06 17007 | N/A | N/A |

*- seats alternatively mounted symmetrically about the longitudinal symmetry line

9.12.2. Nature and position of supplementary restraint system:
(L = left, R = right, C = centre)

ISOFIX anchorages mounted on both seating positions.

9.12.3. Nature and position of safety belt anchorages and proof of compliance with ECE R 14 or Directive 76/115/EEC: See Enclosures

9.12.4. Brief description of the electrical/ electronic components (if any): N/A

9.13 Safety belt anchorages

9.13.1 Photographs and/or drawings of the bodywork showing the position and dimensions of the actual and effective anchorages including the R-points: See Enclosures

9.13.2 Drawings of the belt anchorages and parts of the vehicle structure where they are attached (with the material indication): See Enclosures

IDIADA PL19070025

9.13.3 Designation of the types of safety belt authorised for fitting to the anchorages with which the vehicle is equipped:

| | Anchorage location | |
|---|---|---|
| | Vehicle structure | Seat structure |
| First row of seats | N/A | N/A |

| Second row of seats | | | Anchorage location | |
|---|---|---|---|---|
| | | | Vehicle structure | Seat structure |
| Left-hand seat | Lower anchorages | outboard | -- | *Ar4m* |
| | | inboard | -- | *Ar4m* |
| | Upper anchorages | | -- | *Ar4m* |
| Right-hand seat | Lower anchorages | outboard | -- | *Ar4m* |
| | | inboard | -- | *Ar4m* |
| | Upper anchorages | | -- | *Ar4m* |

9.13.4 Description of a particular type of safety belt where an anchorage is located in the seat backrest or incorporates an energy dissipating device: See Enclosures

IDIADA PL19070025

## I. Assembly to the vehicle structure

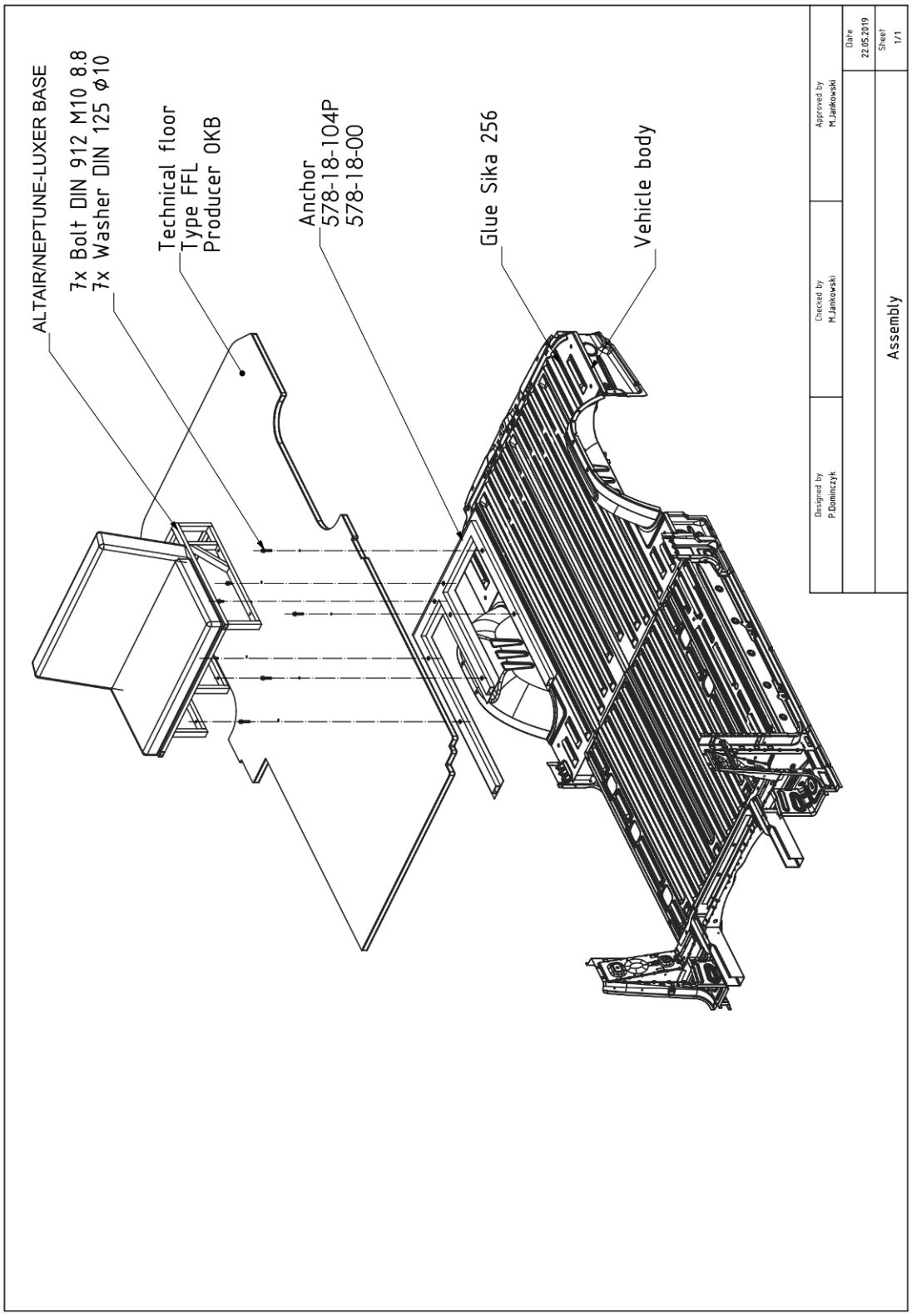


The raised floor is formed by a technical floor and a shaped structure "E" (Anchor 578-18-104P), to which the seat is screwed through seven M10 screws. Both technical floor like structure as "E" are fastened to the body by using monocomponent polyurethane adhesive attachment high strength**.**

IDIADA PL19070025

For the proper installation of floor assembly and technical anchoring, follow the instructions below:

1. Clean the floor of the vehicle (remove the plastic protection if necessary). Should be damaged floor paint this must be repainted.
2. Before you start applying the adhesive, should be placed technical anchor in the ground to mark by a pen, the support surface, to subsequently apply the adhesive bead properly
3. Clean the area of fixing both the area of the body as the bottom of the fixed anchor applying with a clean paper SIKA ACTIVATOR 100 and once applied with another clean paper force drying.

CONTACT SURFACES MUST BE PAINTED, FORBIDDEN SAND!

Important note The process described is for new or floor in perfect condition, for vehicles that have some sort of impairment floor paint prior to performing the procedure described below apply to the area to treat Sika Primer 207 vehicles . Surface treatment SIKA Primer 207 will be made once the clean surface and a thin layer sufficient to cover the surface product is applied.

4. After 10 min 256 SIKAFLEX apply adhesive in a continuous bead and triangular. By placing the technical anchor has to be a continuous bead of at least 3 mm thick and 10 to 12 mm wide, between cord and cord minimum spaces stop a 12/15 mm to ensure proper curing of the cords, we need to guarantee it fit the technical anchor so that the minimum thickness indicated cord respected. To this end they will be useful to use some shims 3 mm (or veneer) on the crests of the body and suitable thickness if necessary in the valleys of the body floor, at the ends that make the technical anchor.

5. The cords will be continuous and as straight as possible, for it can use a settle. The minimum distance between cords to ensure curing is one 12/15 mm

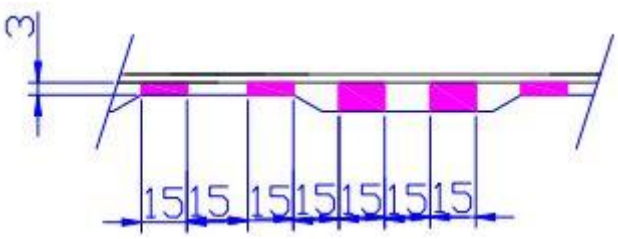


PL19070025
IDIADA

6. Once SIKAFLEX cords 256 as described are able to install technical shaped anchor "E".

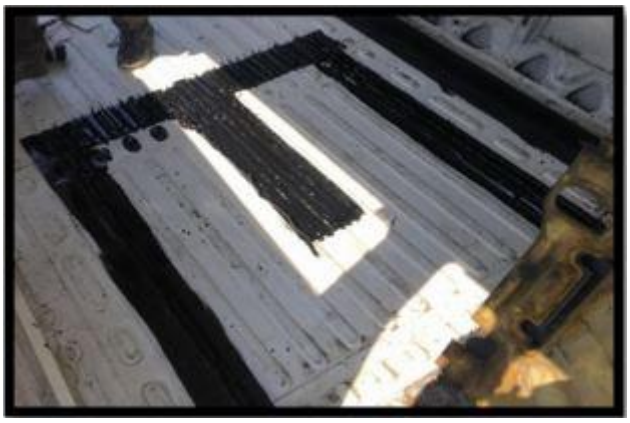

7. Then the superimposed over the structure E previously set raised floor is installed, to thereby repeat the process described above, i.e., will make cords polyurethane adhesive covering the entire floor surface of the vehicle where the technical floor is fixed but this time more spaced cords will each approximately 50 mm.

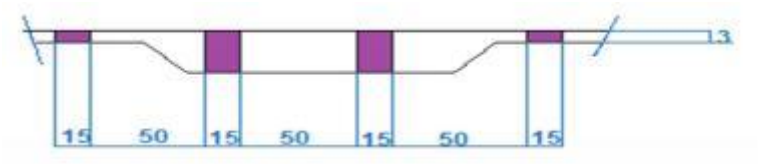


8. To ensure contact between the mechanical assembly (anchor + technical floor) and the adhesive should be placed struts or weights above said mechanical assembly.

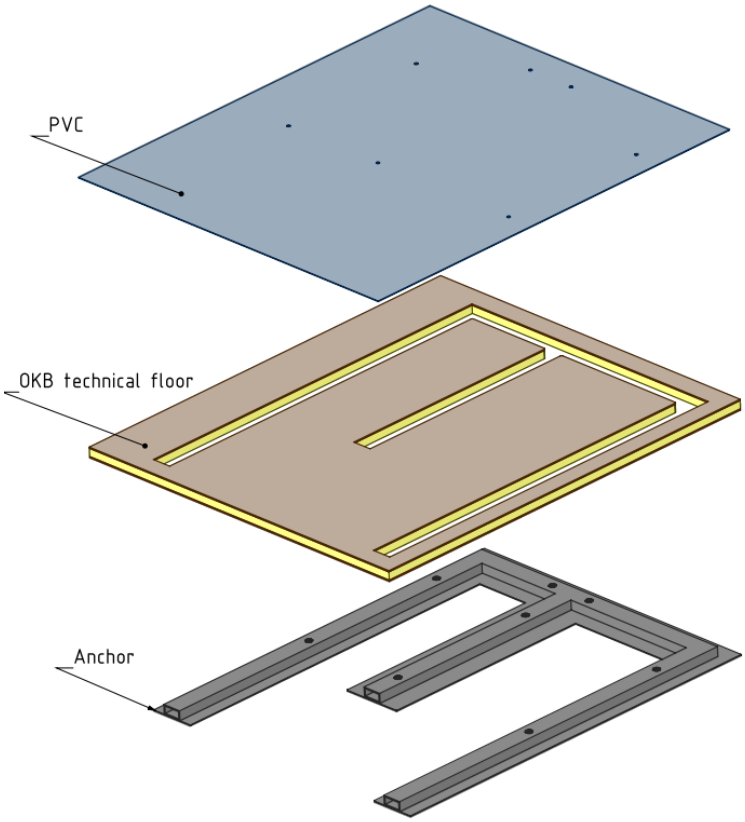


PL19070025
IDIADA

9. The reach maximum strength within a week, however, can be removed struts or weights to 24/48 hours for working body

10. To install the seat we recommend entering the back seat of the van, although it can also be installed from the side.

11. The seat mounting is done through 7 x  8.8 M10 quality. with torque of 50 Nm.

Once the seat installed in the vehicle, they may not go to the rear occupants.

Anchor points installed safety belts are:

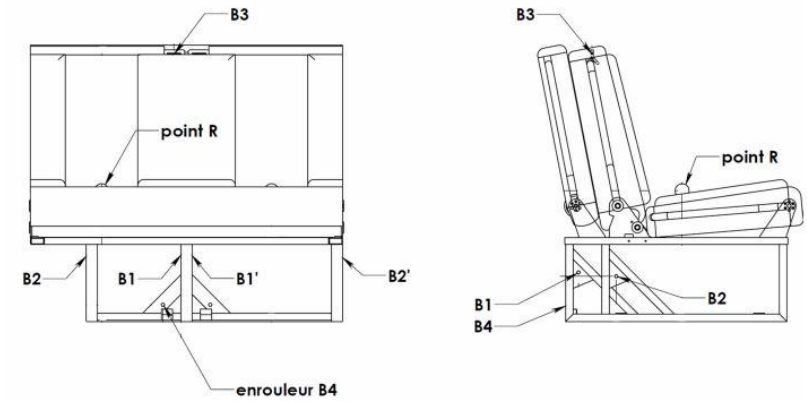


Where / *Donde*:

B1: Third Anchor Point / *Tercer Punto de Anclaje*

B2: Buckles / *Hebillas*

B3: Cash Point./ *Punto efectivo.*

B4: Retractors / *Retractores*

PL19070025
IDIADA

## Technical plane anchor "E"

| MARCA | CANTI. | N° PIEZA | NOMBRE | MATERIAL | ACABADO |
|---|---|---|---|---|---|
| 08 | 7 | 578-18-08 | BULON FIJACION | SJ235 | – |
| 05 | 1 | 578-18-05 | TUBO CENTRAL | SJ355 | – |
| 04 | 1 | 578-18-104P-04 | TUBO POSTERIOR | SJ355 | – |
| 03 | 1 | 578-18-03 | TUBO IZDO | SJ355 | – |
| 02 | 1 | 578-18-02 | TUBO DERECHO | SJ355 | – |
| 01 | 1 | 578-18-104P-01 | CHAPA 2 MM | Chapa St-52 | – |
| 00 | 1 | 578-18-104P | CHASIS ANCLAJE ASIENTO | – | PINTADO |

| Proyectado | Fecha | Cliente | Escala | Formato | Hoja |
|---|---|---|---|---|---|
| A. FDZ | 28.11.18 | LUXER | 1:3 | A 1 | 1/1 |

IMPORTANTE
1. RESPETAR MEDIDAS ENTRE TALADROS
2. UTILIZAR HILO DE SOLDADURA ACERO CARBONO 7056 O SIMILAR

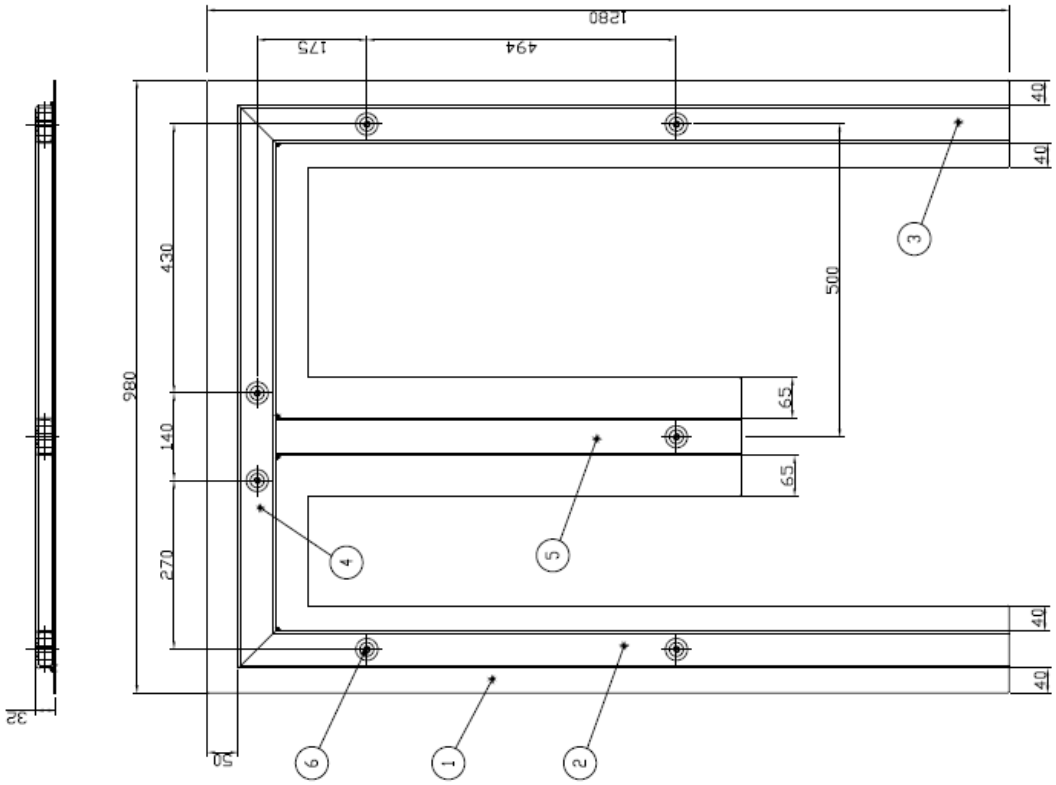


IDIADA PL19070025

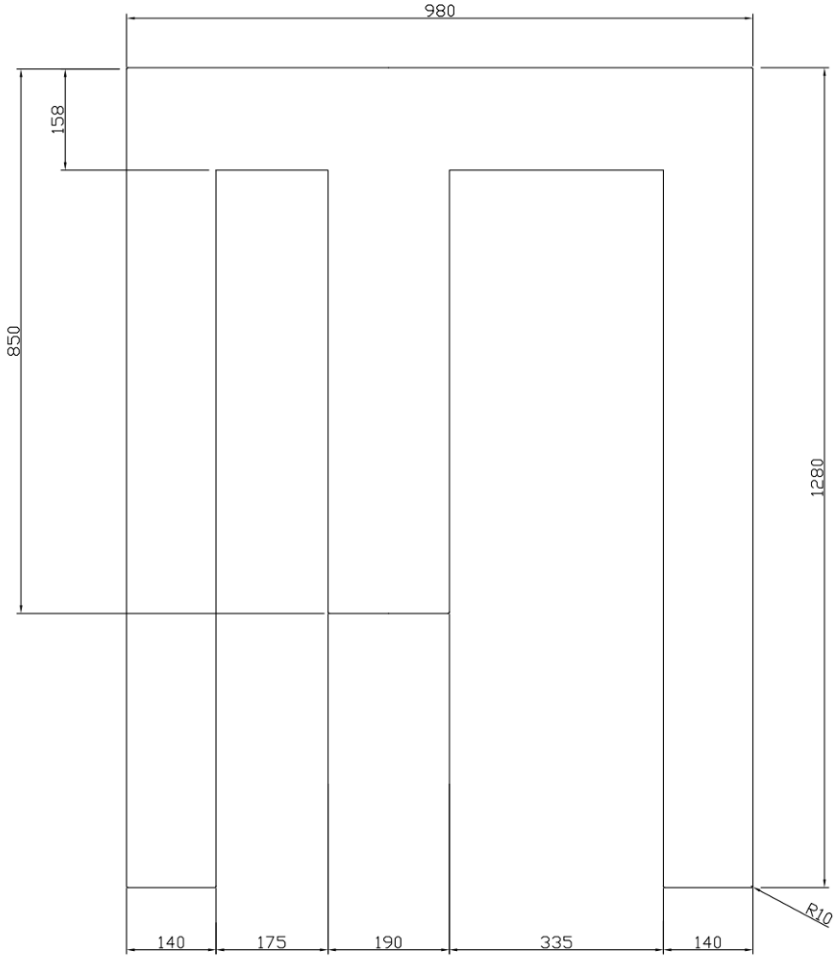


| MARCA | CANTI. | Nº PIEZA | NOMBRE | MATERIAL | ACABADO |
|---|---|---|---|---|---|
| 01 | 1 | 578-18-104P-01 | CHAPA ANCLAJE | CHAPA 2MM S7-52.3 | PINTADO |

| Proyectado | Fecha | Cliente | Escala | Formato | Hoja |
|---|---|---|---|---|---|
| A. FDZ | 28.11.18 | LUXER | 1:3 | A1 | 1/1 |

NEX Ingeniería Consultoría S.L. www.nexingeniería.com Tel.: 935 296 714/962 772 632 Mov. 644 384 269

IDIADA PL19070025

## Components of the anchor

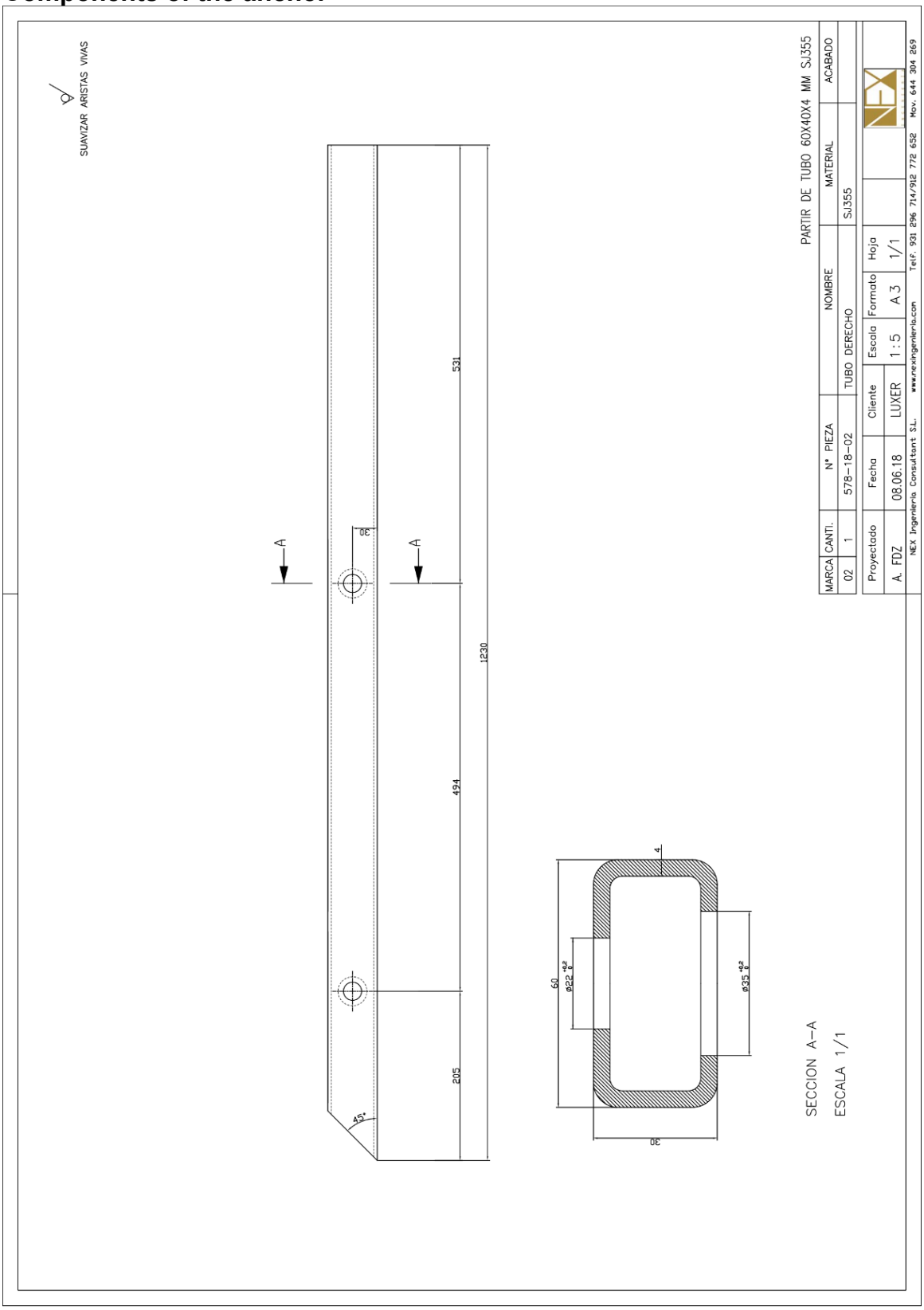


IDIADA PL19070025

SUAVIZAR ARISTAS VIVAS

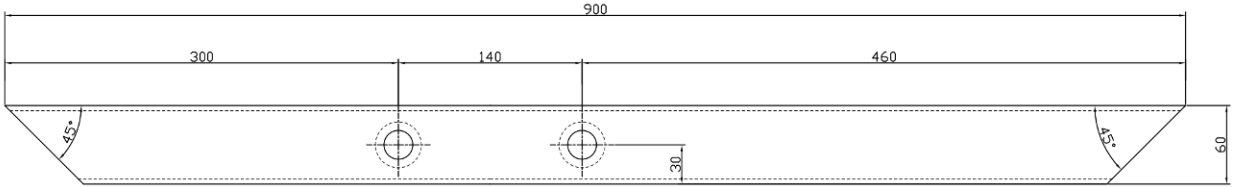


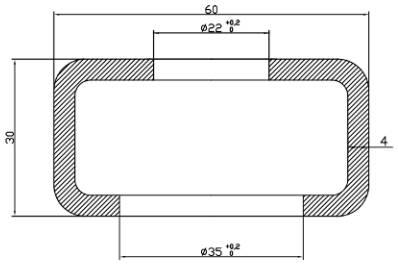


SECCION A–A

ESCALA 1/1

PARTIR DE TUBO 60X40X4 MM SJ355

| MARCA | CANTI. | Nº PIEZA | NOMBRE | MATERIAL | ACABADO |
|---|---|---|---|---|---|
| 04 | 1 | 578–18–104P–04 | TUBO POSTERIOR | SJ355 | |

| Proyectado | Fecha | Cliente | Escala | Formato | Hoja |
|---|---|---|---|---|---|
| A. FDZ | 28.11.18 | LUXER | 1 : 4 | A 3 | 1/1 |

NEX Ingenieria Consultant S.L. www.nexingenieria.com Telf. 931 296 714/912 772 652 Mov. 644 304 269

SUAVIZAR ARISTAS VIVAS

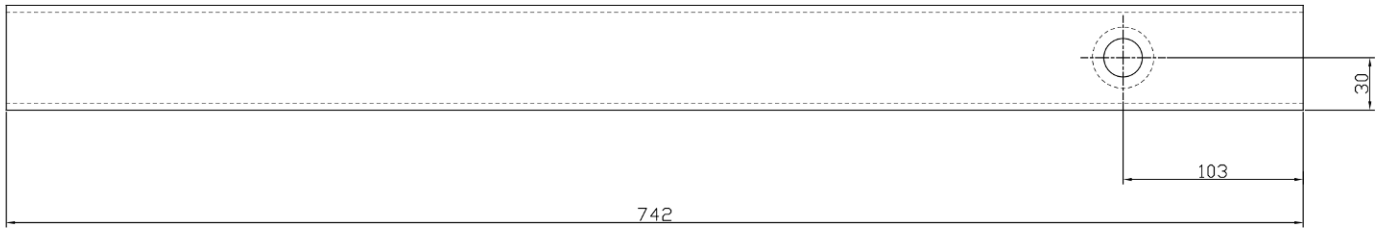


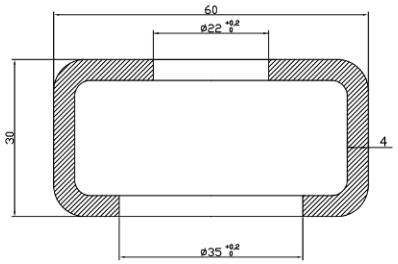


SECCION A–A

ESCALA 1/1

PARTIR DE TUBO 60X40X4 MM SJ355

| MARCA | CANTI. | Nº PIEZA | NOMBRE | MATERIAL | ACABADO |
|---|---|---|---|---|---|
| 05 | 1 | 578–18–05 | TUBO CENTRAL | SJ355 | |

| Proyectado | Fecha | Cliente | Escala | Formato | Hoja |
|---|---|---|---|---|---|
| A. FDZ | 08.06.18 | LUXER | 1 : 4 | A 3 | 1/1 |

NEX Ingenieria Consultant S.L. www.nexingenieria.com Telf. 931 296 714/912 772 652 Mov. 644 304 269

SUAVIZAR ARISTAS VIVAS

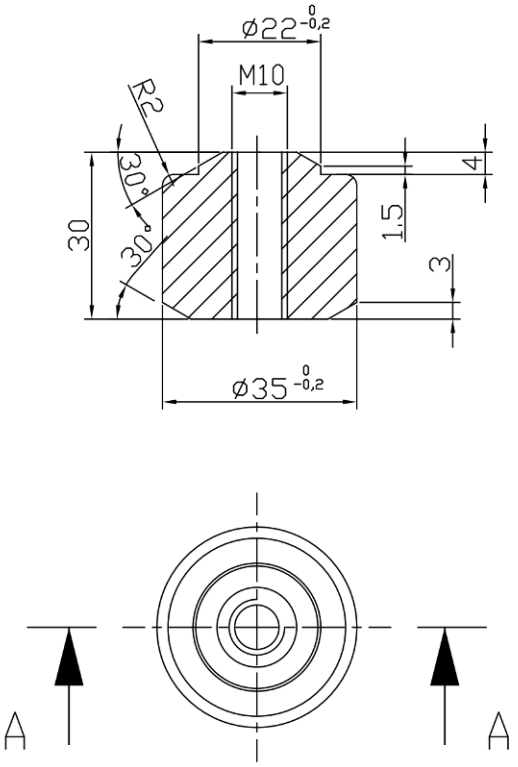


| MARCA | CANTI. | Nº PIEZA | NOMBRE | MATERIAL | ACABADO |
|---|---|---|---|---|---|
| 06 | 7 | 578-18-06 | BULON FIJACION | S235 | – |

| Proyectado | Fecha | Cliente | Escala | Formato | Hoja |
|---|---|---|---|---|---|
| A. FDEZ | 08.06.18 | LUXER | 1 : 1 | A 4 | 1/1 |

NEX Ingenieria Consultant S.L. www.nexingenieria.com Telf. 931 296 714/912 772 652 Mov. 644 304 269

IDIADA PL19070025

## Flexible buckles

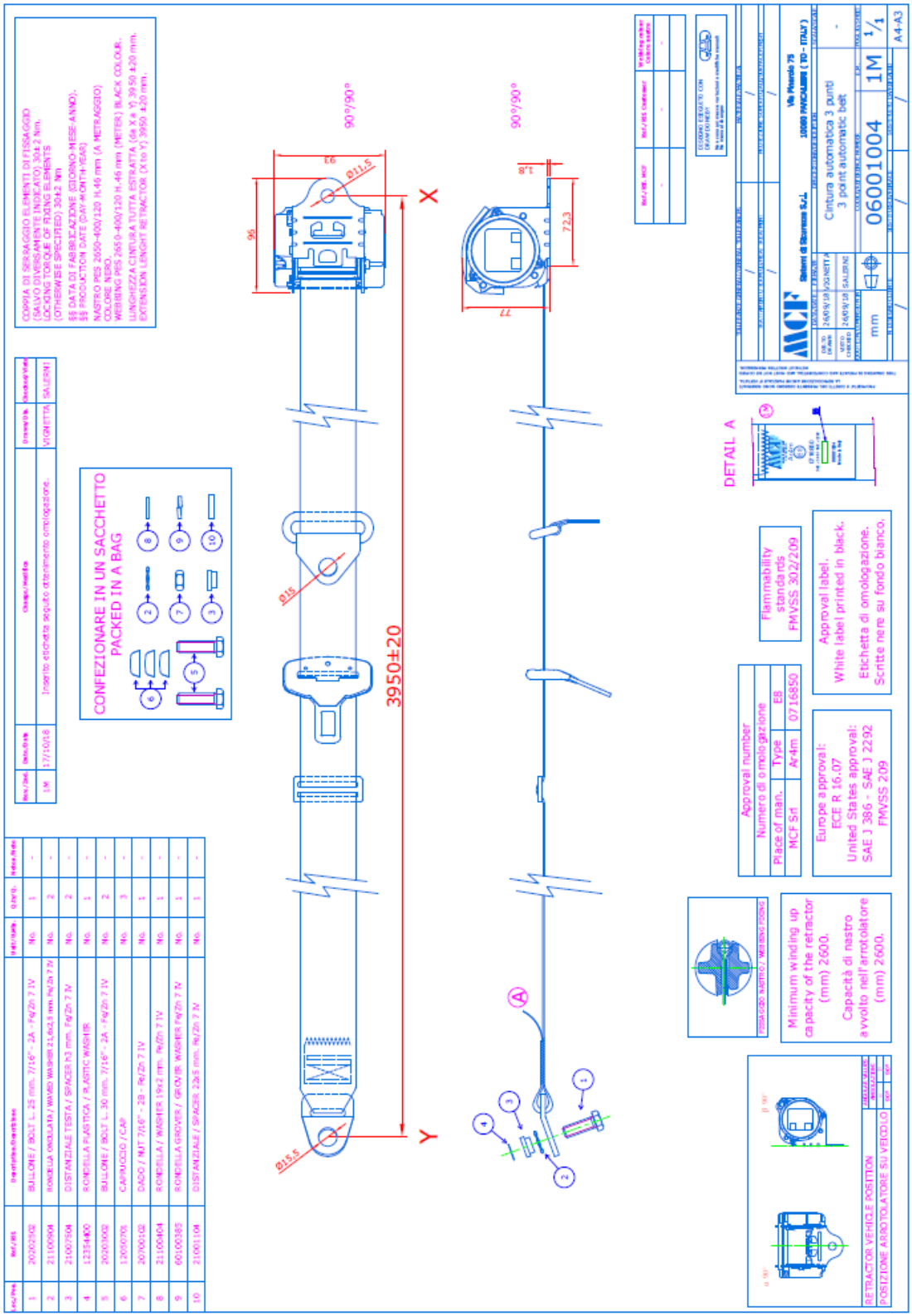

| Loc./Pos. | Ref./Rif. | Description/Descrizione | Unit/U.Mis. | Q.ty/Q. |
|---|---|---|---|---|
| 1 | 12050701 | CAPPUCCIO / CAP | No. | 1 |
| 2 | 20202502 | BULLONE / BOLT L. 25 mm. 7/16" - 2A - Fe/Zn 7 IV | No. | 1 |
| 3 | 12354400 | RONDELLA PLASTICA / PLASTIC WASHER | No. | 1 |

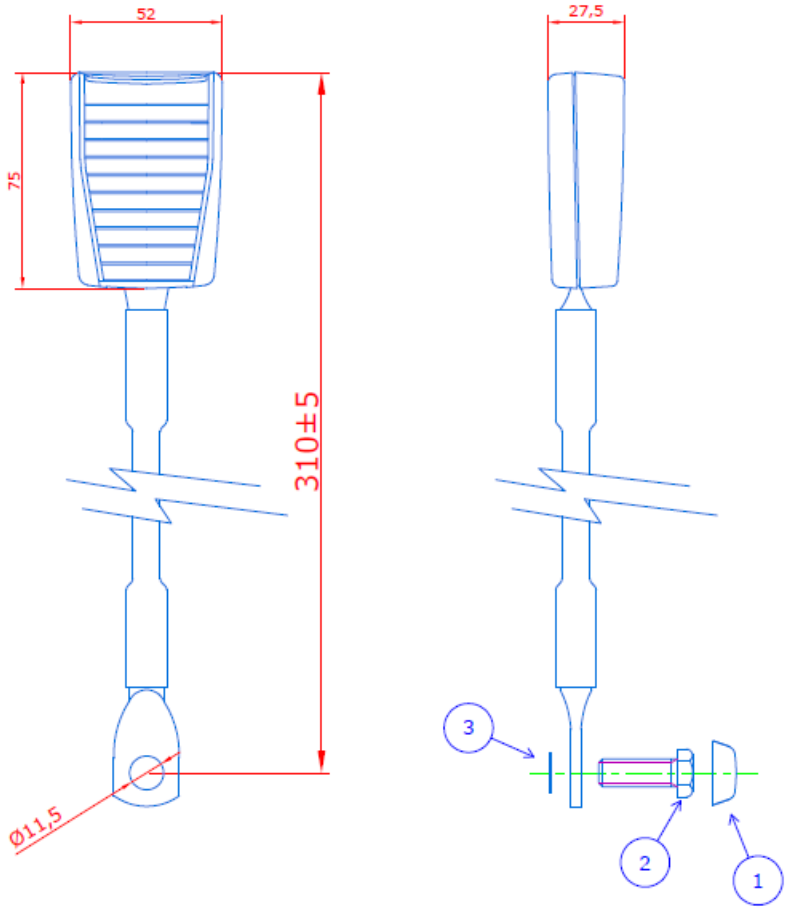


DISEGNO ESEGUITO CON
DRAW DONE BY
Non sono ammesse variazioni o modifiche manuali
No manual changes

PROPRIETÀ E DIRITTI DEL PRESENTE DISEGNO SONO RISERVATI. LA RIPRODUZIONE E MANCATA RESTITUZIONE VIETATA.
THIS DRAWING IS PROVIDE AND COMES IN FAIL AND MUST NOT BE COPIED WITHOUT WRITTEN PERMISSION.

| | |
|---|---|
| TOLLERANZE GENERALI/GENERAL TOLLERANCES | / |
| MATERIALE/MATERIAL | / |
| TRATTAMENTO TERMICO/HEAT TREATMENT | / |
| PROTEZIONE SUPERFICIALE/SURFACE FINISH | / |

MCF Sistemi di Sicurezza S.r.l.
Via Pinerolo 75
10060 PANCALIERI ( TO - ITALY )

| | DATA/DATE | FIRMA/BY | DESCRIZIONE/DESCRIPTION | SCALA/SCALE |
|---|---|---|---|---|
| DIS.TO DRAWN | 20/07/10 | VIGNETTA | Ramo flessibile L. 310 mm.<br>Flexible buckle L. 310 mm. | - |
| VISTO CHECKED | 20/07/10 | SALERNI | | |

| QUOTE IN/DIMENSION IN | CODICE/REFERENCE NUMBER | E.M. | FOGLIO/SHEET |
|---|---|---|---|
| mm | | 0M | 1/1 |

| N. DISEGNO CLIENTE | SOSTITUISCE/REPLACE | SOSTITUITO DA/REPLACED | |
|---|---|---|---|
| / | / | / | A4-A3 |

IDIADA PL19070025

| Loc./Pos. | Ref./Rif. | Description/Descrizione | Unit/U.Mis. | Q.ty/Q. |
|---|---|---|---|---|
| 1 | 12050701 | CAPPUCCIO / CAP | No. | 1 |
| 2 | 20202502 | BULLONE / BOLT L. 25 mm. 7/16" - 2A - Fe/Zn 7 IV | No. | 1 |
| 3 | 21007304 | DISTANZIALE / SPACER 20x5 mm. Fe/Zn 7 IV | No. | 1 |
| 4 | 20700102 | DADO / NUT 7/16" - 2B - Fe/Zn 7 IV | No. | 1 |

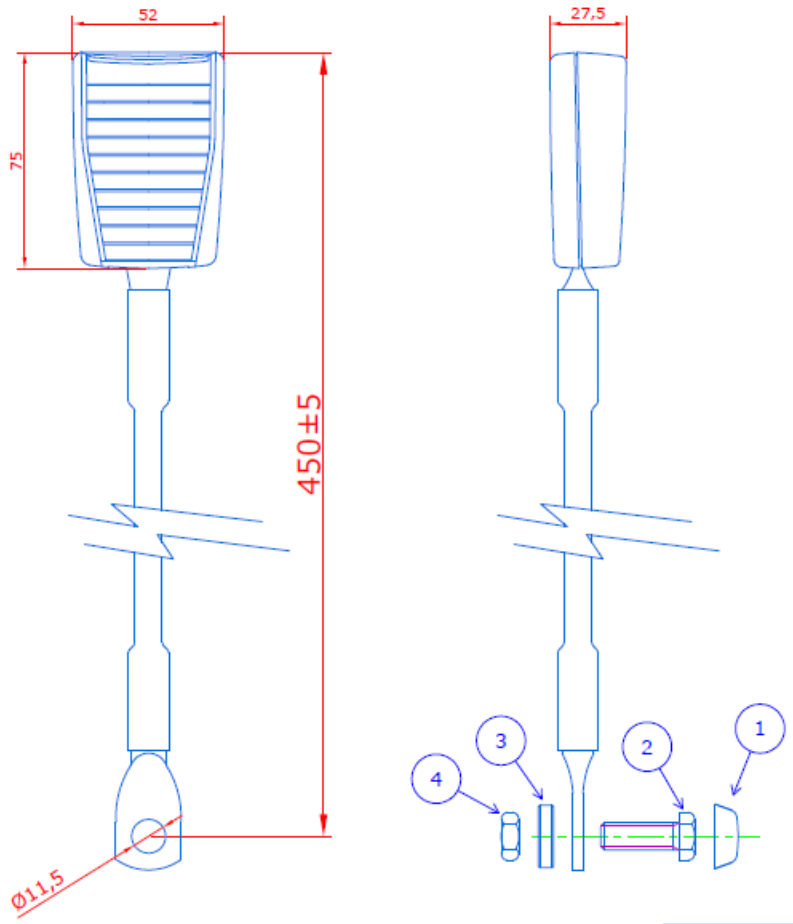


DISEGNO ESEGUITO CON DRAW DONE BY
Non sono ammesse variazioni o modifiche manuali
No manual changes

PROPRIETÀ E DIRITTI DEL PRESENTE DISEGNO SONO RISERVATI. LA RIPRODUZIONE E MANCATA RESTITUZIONE VIETATA.
THIS DRAWING IS PROVIDE AND COMES IN FAVOR AND MUST NOT BE COPIED WITHOUT WRITTEN PERMISSION.

| TOLLERANZE GENERALI/GENERAL TOLLERANCES | MATERIALE/MATERIAL |
|---|---|
| / | / |
| TRATTAMENTO TERMICO/HEAT TREATMENT | PROTEZIONE SUPERFICIALE/SURFACE FINISH |
| / | / |

MCF Sistemi di Sicurezza S.r.l.
Via Pinerolo 75
10060 PANCALIERI ( TO - ITALY )

| | DATA/DATE | FIRMA/BY | DESCRIZIONE/DESCRIPTION | SCALA/SCALE |
|---|---|---|---|---|
| DIS.TO DRAWN | 07/06/11 | VIGNETTA | Ramo flessibile L. 450 mm.<br>Flexible buckle L. 450 mm. | - |
| VISTO CHECKED | 07/06/11 | SALERNI | | |

| QUOTE IN/DIMENSION IN | CODICE/REFERENCE NUMBER | E.M. | FOGLIO/SHEET |
|---|---|---|---|
| mm | | 0M | 1/1 |

| N. DISEGNO CLIENTE | SOSTITUISCE/REPLACE | SOSTITUITO DA/REPLACED | |
|---|---|---|---|
| / | / | / | A4-A3 |

PL19070025

IDIADA

**II Seat – general view**

## III Polyurethane adhesive - Technical data

# HOJA TÉCNICA DE PRODUCTO

# Sikaflex®-256

ADHESIVO ESTRUCTURAL DE POLIURETANO PARA VIDRIOS PARABRISAS, PARA TODO TIPO DE CLIMA, SIN NECESIDAD DE PRIMER

### DATOS TÍPICOS DEL PRODUCTO

| | |
|---|---|
| Base química | Poliuretano monocomponente |
| Color (CQP 001-1) | Negro |
| Densidad (CQP 006-4) (no curado) | 1,2 kg/L |
| Estabilidad (no escurrimiento / tixotropía) | Muy buena |
| Sistema de curado | Curado por humedad |
| Temperatura de aplicación | +5 °C a +40 °C |
| Tiempo de formación de piel[2] (CQP 019-1) | 40 min. |
| Tiempo abierto[2] (CQP 526-1) | 30 min |
| Velocidad de curado (CQP 049-1) | Ver Diagrama 1 |
| Dureza Shore A (CQP 023-1, ISO 868) | 50 |
| Resistencia a la tensión (CQP 036-1, ISO 37) | 7 N/mm² (71,4 kg/cm²) |
| Elongación de ruptura (CQP 036-1, ISO 37) | 400 % |
| Resistencia al desgarro (CQP 045-1, ISO 34) | 11 N/mm (11,2 kg/cm) |
| Resistencia a la cortadura por tracción (CQP 046-1, ISO 4587) | 5 N/mm² (51,0 kg/cm²) |
| Tiempo seguro de liberación del vehículo[2] FMVSS 212/208 (CQP511-1) | doble airbag: 6h<br>sin airbag: 2h |
| Resistencia eléctrica (CQP 079-2, ASTM D257-99) | $10^4$ Ω cm |
| Vida del producto (almacenado por debajo de 25 °C) (CQP 016-1) | 12 meses |

[1] CQP = Procedimiento de Calidad Corporativo [2] 23 °C / 50 % H.r.

### DESCRIPCIÓN

Sikaflex®-256 es un adhesivo de poliuretano monocomponente, con excelente estabilidad, no escurrimiento o non-sag. Cura al entrar en contacto con la humedad atmosférica, formando un elastómero firme y durable. Sikaflex®-256 provee un adecuado tiempo de formación d epiel y asegura una aplicación segura incluso en climas cálidos. Sikaflex®-256 ofrece calidad y seguridad.

### BENEFICIOS DEL PRODUCTO

- Formula monocomponente
- No requiere uso de primer
- Capaz de soportar grandes cargas dinámicas.
- Rápido tiempo de liberación.
- Corte de hilo pequeño
- Calidad OEM.

### ÁREAS DE APLICACIÓN

Sikaflex®-256 es indicado para pegar vidrios automotrices. Se recomienda que la aplicación de este producto se haga por usuarios experimentados y realizar pruebas con los sustratos para asegurar la adhesión y la compatibilidad de los materiales.

### MECANISMO DE CURADO

Sikaflex®-256 cura por reacción con la humedad atmosférica. A bajas temperaturas el contenido de agua en el aire es generalmente bajo y por consiguiente el proceso de reacción de curado es lento (ver Diagrama 1).



PL19070025
IBIADA

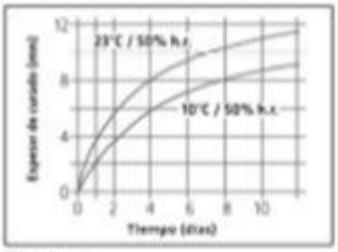


Diagrama 1.
Velocidad de curado del Sikaflex®-256

## RESISTENCIA QUIMICA

Sikaflex®-256 es resistente al agua fresca, agua de mar, agua sarrosa, fluentes del drenaje, ácidos diluidos y soluciones cáusticas. Temporalmente resiste a combustibles, aceites minerales, grasas animales, vegetales y aceites. No resiste a ácidos orgánicos, alcohol, ácidos minerales concentrados y solventes cáusticos o solventes.
Esta información es ofrecida solo como guía general, la asesoría sobre aplicaciones específicas se darán a solicitud.

## MÉTODO DE APLICACIÓN

Para la reposición de vidrios automotrices, retirar el vidrio dañado de acuerdo con las instrucciones dadas por el fabricante del vehículo.

### Preparación de la Superficie

Las superficies deben estar limpias, secas y libres de cualquier residuo de grasa, aceite o polvo. Las áreas de pegado deben ser tratadas con un agente activador y de limpieza, o aplicando un primer adecuado como sigue:

| | |
|---|---|
| Vidrio sin moldura protectora ni serigrafía. | Sika® Aktivator + Sika® Primer-206 G+P |
| Vidrio con banda cerámica negra. | Sika® Aktivator |
| Metal con Primer o con pintura nueva (>75 % de superficie de pegado). | Sika® Aktivator + Sika® Primer-206 G+P |
| Metal con Primer o con pintura nueva parcial (<75 % de superficie de pegado). | Sika® Aktivator |

Como regla, los sustratos deben prepararse preliminarmente, de acuerdo con las instrucciones dadas en la "Guía de preparación de superficies", disponible en la web: col.sika.com o con su asesor técnico.

### Aplicación

Perforar la membrana de aluminio en la salida del cartucho.
Colocar la boquilla plástica en el cartucho atornillándola y cortar la misma de acuerdo con las recomendaciones del fabricante del vehículo.
Para garantizar un espesor uniforme del cordón de adhesivo, recomendamos que sea aplicado en forma de cordón triangular (ver ilustración).

No aplique el producto a temperaturas bajo de 10 °C o sobre 35 °C. La temperatura óptima de aplicación para el substrato y Sikaflex®-256 está entre 15 °C y 25 °C.

### Limpieza

Sikaflex®-256 sin curar puede ser removido de herramientas y equipos con solventes adecuados. Una vez curado, el material solo puede ser eliminado mecánicamente.
Manos y piel expuesta deben ser lavados inmediatamente usando un adecuado limpiador industrial de manos y agua. No usar solventes.

### Pintado

Sikaflex®-256 puede ser pintado cuando tenga piel. Deben realizarse pruebas preliminares con la pintura para su compatibilidad. Sikaflex®-256 no debe ser expuesto a temperaturas de horneo hasta que tenga el curado completo. La dureza y el espesor de la película de la pintura puede dañar la elasticidad del sellador y la película de la pintura puede agrietarse.

## INFORMACIÓN ADICIONAL

Copias de las siguientes publicaciones están disponibles a solicitud:

- Hoja de seguridad del producto.
- Guía de preparación de superficies.

## PRESENTACIÓN

| | |
|---|---|
| Cartucho | 300 ml |
| Unipack | 600 ml |

## BASE DE LOS DATOS DE PRODUCTO

Todos los datos mencionados en la presente Hoja Técnica están basados en ensayos de laboratorio. Valores medidos en otras circunstancias pueden variar debido a condiciones fuera de nuestro control.

## INFORMACIÓN DE SEGURIDAD Y SALUD

Para la información y las recomendaciones sobre la correcta manipulación, almacenamiento y eliminación de residuos de los productos químicos, los usuarios deben referirse a la actual hoja de seguridad que contiene datos físicos, ecológicos, toxicológicos y otros datos relativos.

## NOTA

La información y, en particular, las recomendaciones sobre la aplicación y uso final de los productos **Sika** son proporcionadas de buena fe, basados en el conocimiento y experiencia actuales de **Sika** respecto a sus productos, siempre y cuando éstos sean adecuadamente almacenados y manipulados, así como aplicados en condiciones normales. En la práctica, las diferencias en los materiales, sustratos y condiciones de la obra son tan particulares que de esta información, cualquier recomendación escrita o cualquier otro consejo no se puede deducir garantía alguna respecto a la comercialización o adaptabilidad del producto a una finalidad en particular, así como ninguna responsabilidad alguna que surja de cualquier relación legal. Se deben respetar los derechos de propiedad de terceros. Todas las órdenes de compra son aceptadas de acuerdo con nuestras actuales condiciones de venta y despacho. Los usuarios deben referirse siempre a la edición más reciente de la Hoja Técnica, copias copias serán facilitadas a solicitud del cliente.

**Sika Colombia S.A.S.**
Vereda Canavita
Km. 20.5. Autopista Norte
Tocancipá - Cundinamarca
PBX. (1) 878 6333
Fax: (1) 8786660
E-mail: sika_colombia@co.sika.com
web: col.sika.com

IDIADA PL19070025

## IV Seat connection to the anchor

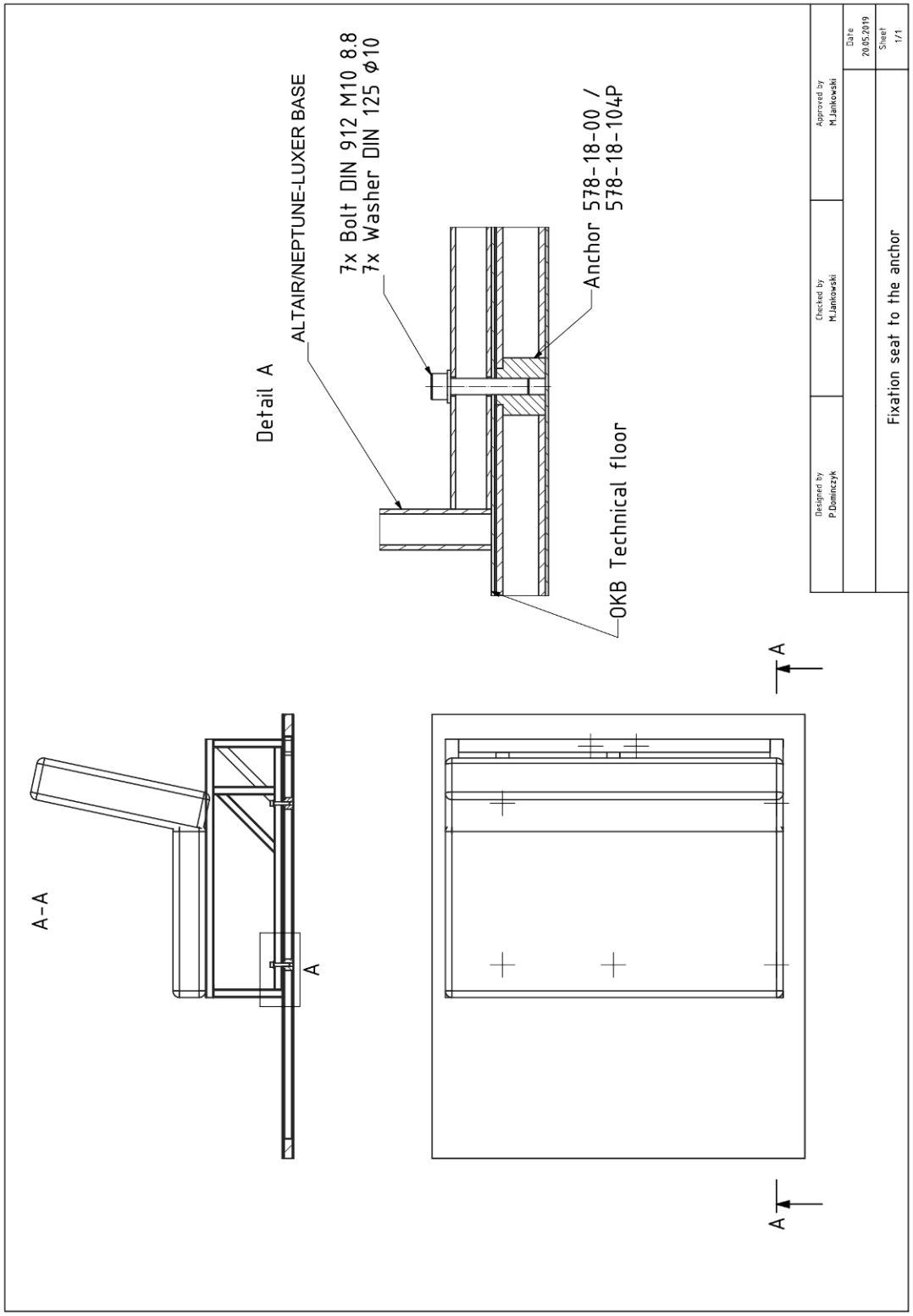

## General dimensions of Altair 3P 104

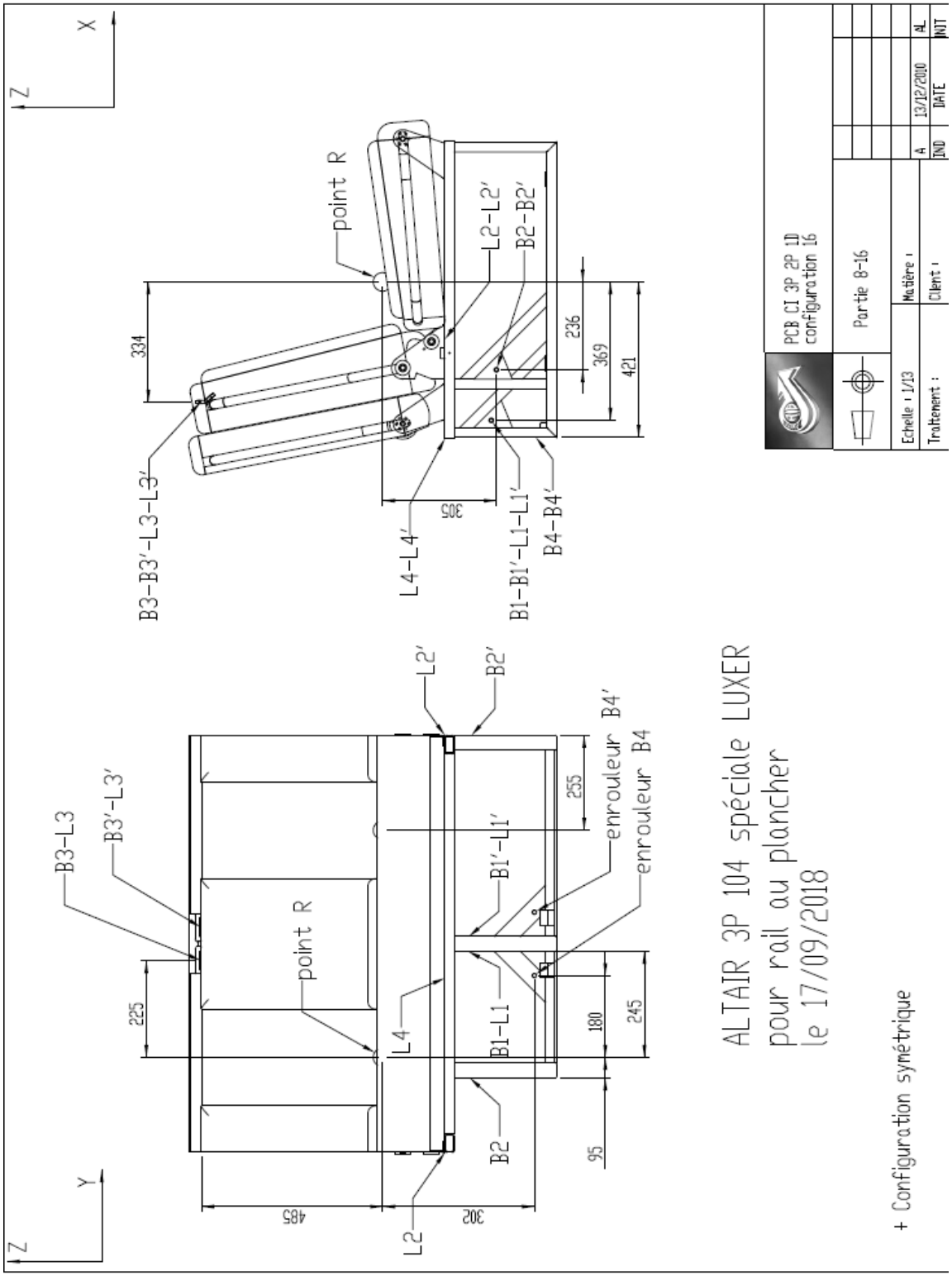

## Base frame of Altair 3P 104

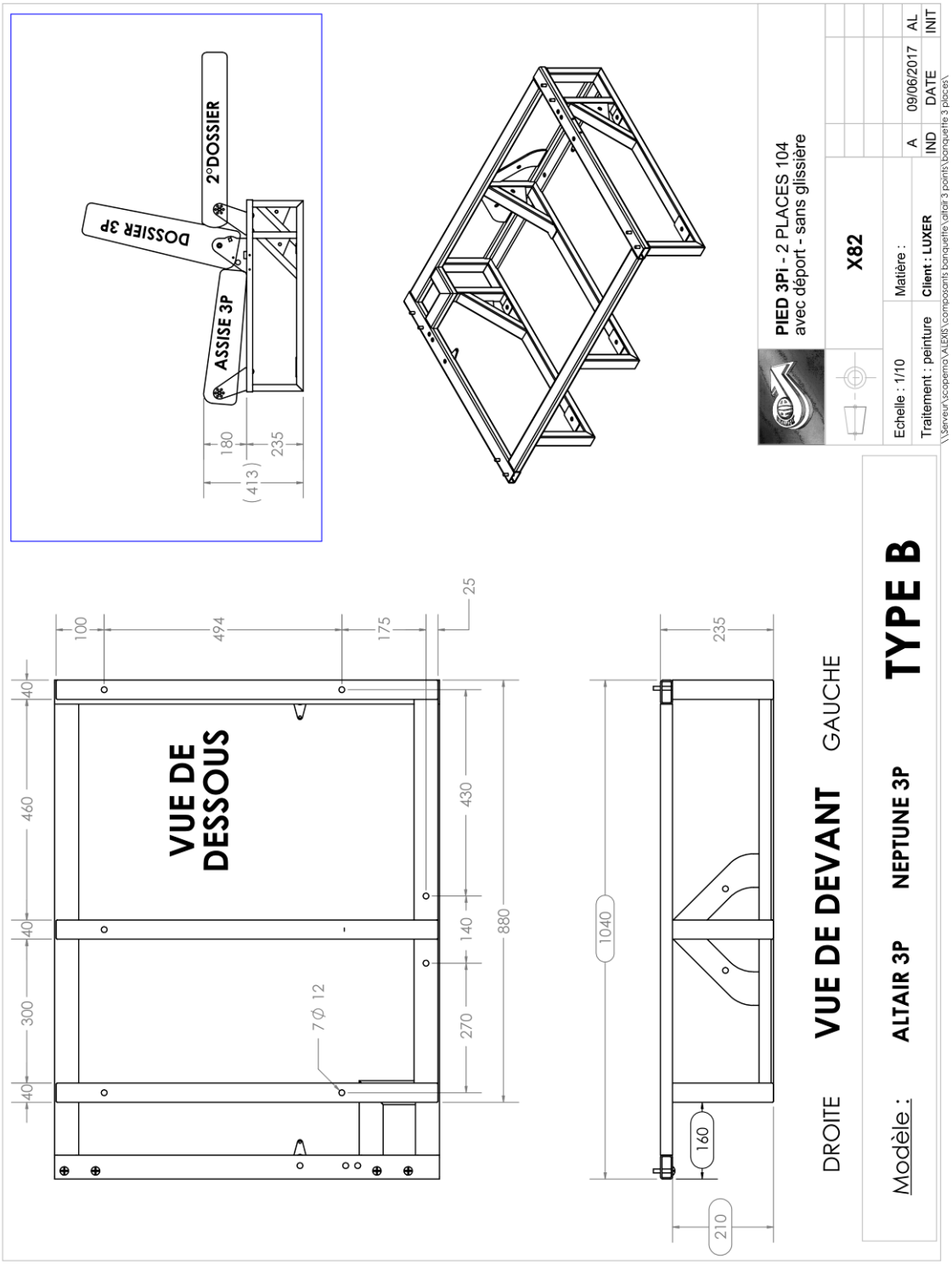

## Seatbelt anchorages

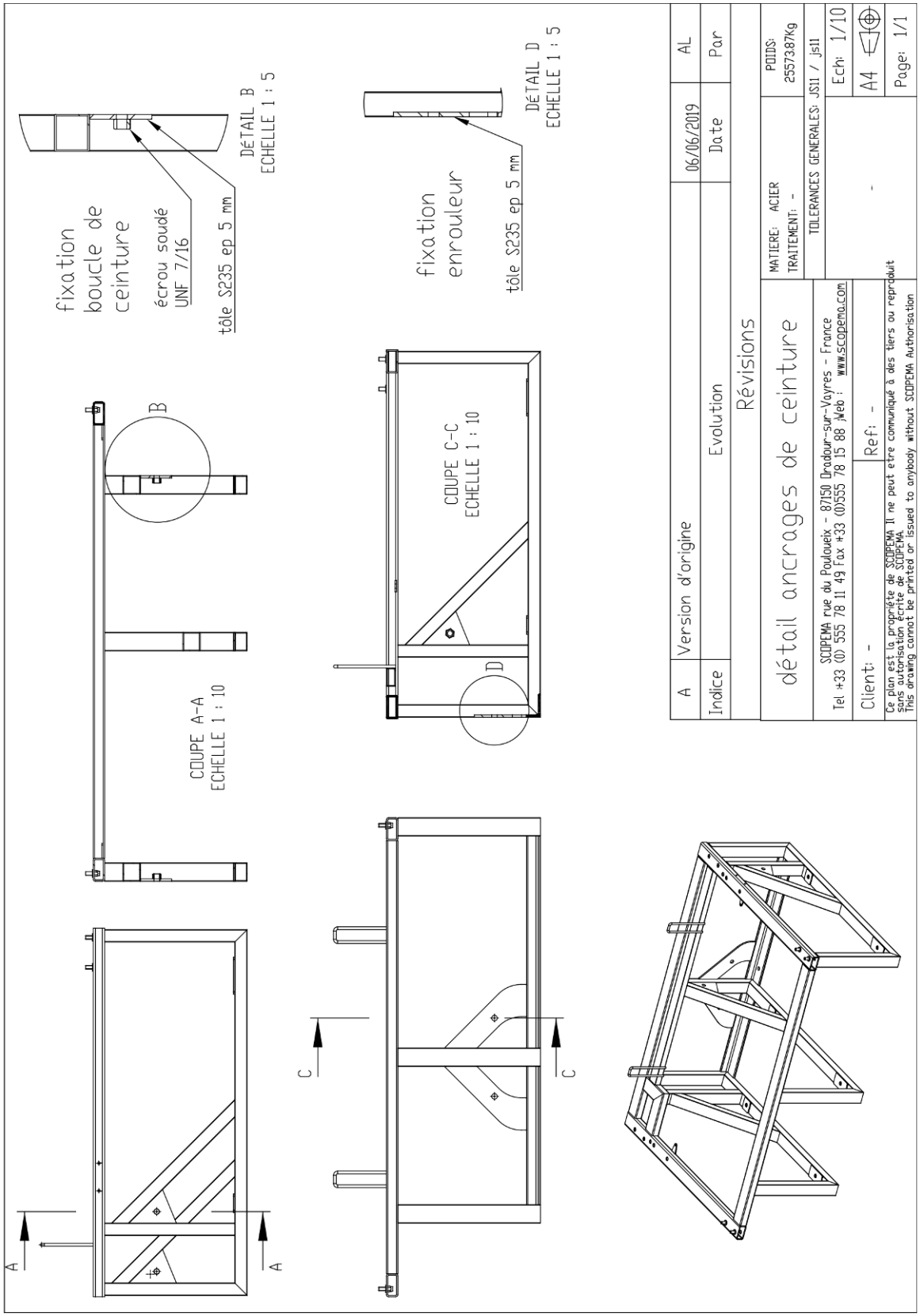

**Seat connection to the base frame**

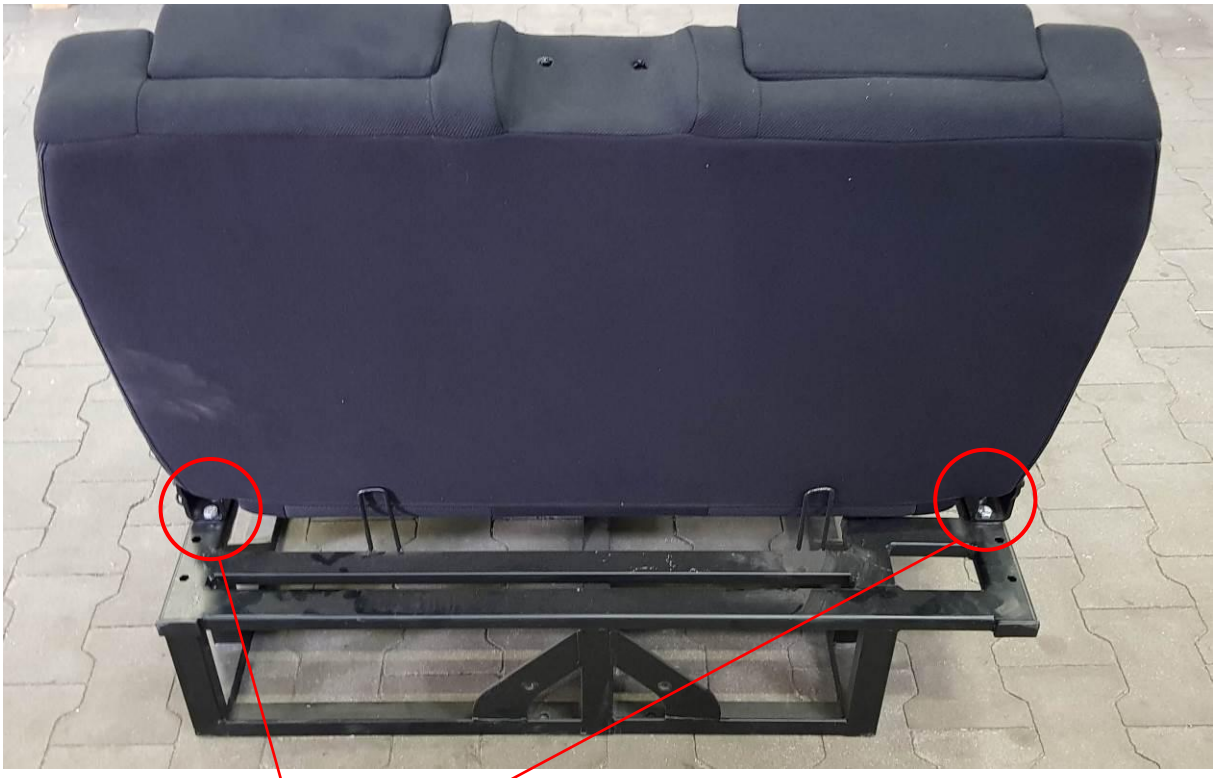

3x Bolt M10-8.8 with nut M10 and washer per side

**Drawing of seat according to ECE 17**

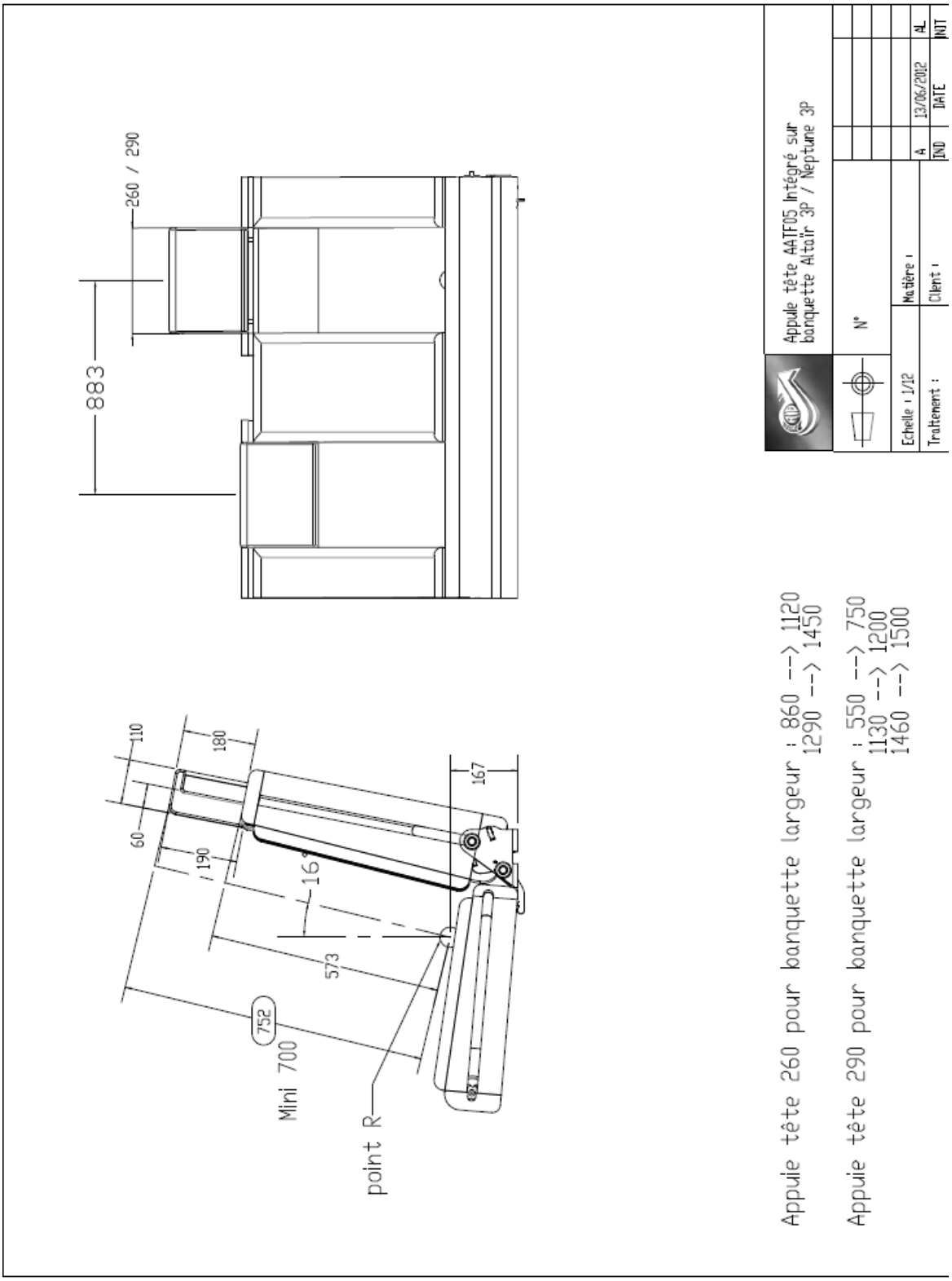


IDIADA PL19070025
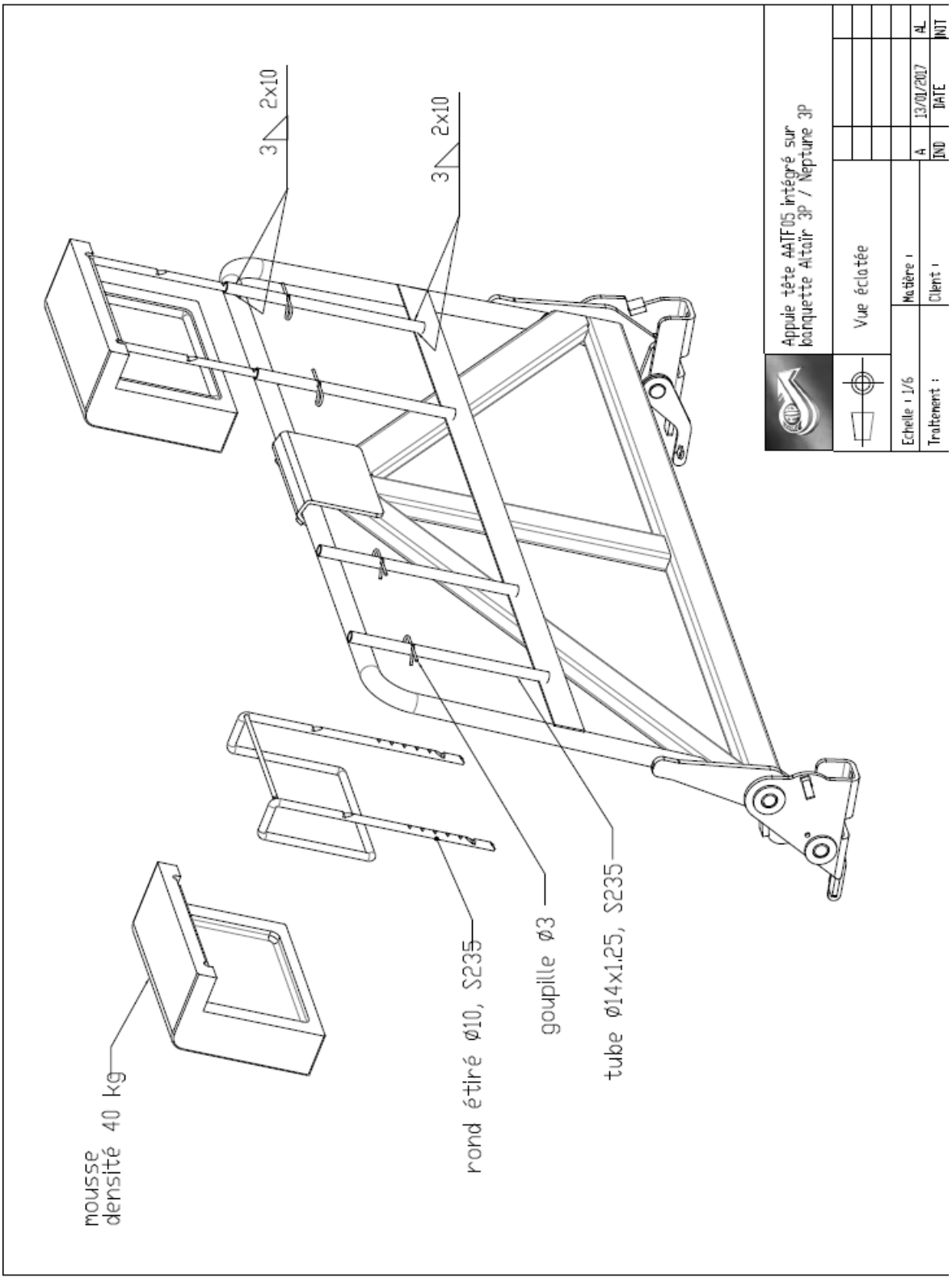
## Seatback assembly